KLADEČSKÉ SCHÉMA STROPU

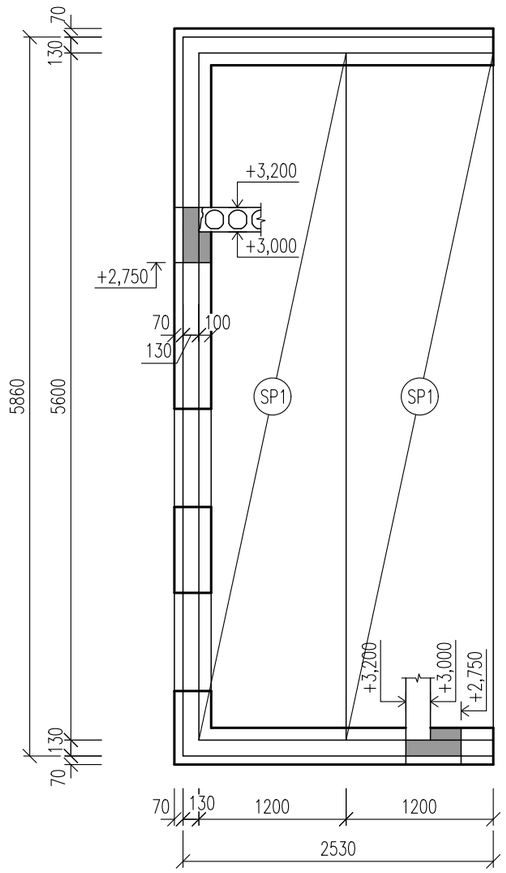

VYZTUŽENÍ VĚNCE

M 1:10

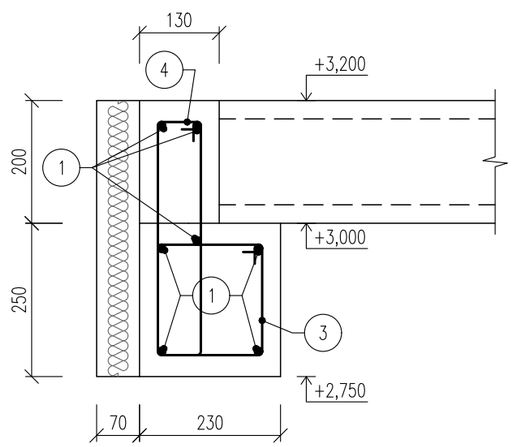

VÝPIS PANELŮ

OZN.	NÁZEV	ROZMĚRY [LxBxH]	POČET	POZNÁMKA
SP1	STROPNÍ DUTINOVÝ PANEL PPD 560/207	5600x1200x200	2	

1 ØR12/10,92m...7ks

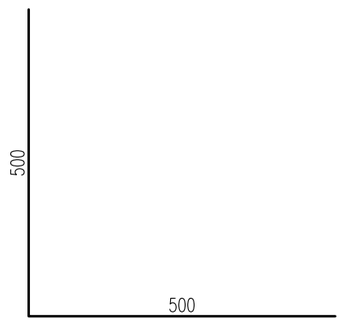

2 ØR12 á300/1,0m...12ks

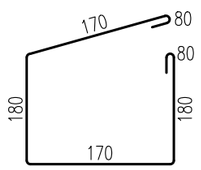

3 ØR6 á300/0,86m...36ks

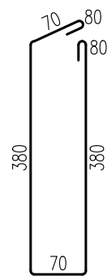

4 ØR6 á300/1,06m...36ks

VYZTUŽENÍ SPÁRY PANELŮ

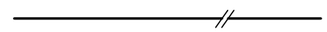

5 ØR10/6,16m...2KS

VÝKAZ VÝZTUŽE

ČÍSLO	ø	DÉLKA [m]	POČET KS	DÉLKA CELKEM [m]		
				6	10	12
1	12	10,92	7			76.44
2	12	1,00	12			12.00
3	6	0,86	36	30.96		
4	6	1,06	36	38.16		
5	10	6,16	2		12.32	
CELKOVÁ DÉLKA [m]				69.12	12.32	88.44
HMOTNOST bm [kg/m]				0,22	0,62	0,89
HMOTNOST [kg]				15.21	7.64	78.71

POZNÁMKA

BETON C25/30
OCEL B500B

DOKUMENTACE STAVEBNÍCH OBJEKTŮ
SO 04 Kalové hospodářství ČOV
DSO 04.7 Odvodnění kalu s homogenizační nádrží

±0,000 = 243,42

Rev. č.	Datum	Schválil	Stručný popis změn

KOOPERACE V PROFESI		tel.: -
		e-mail: -
PRO DUIS s.r.o.		IČO: -

DUIS

DUIS S.R.O.
Projektové a inženýrské služby
Srbská 1546/21, 612 00 Brno
E-mail: duis@duis.cz
www.duis.cz

Vypracoval:	Projektant:	Hl.ing.projektu:	Tech. kontrola:
Ing. Jílková	Ing. Havlů	Ing. Havlů	Ing. Vach

Objednatel: Svazek vodovodů a kanalizací Tišnovsko
Investor: Svazek vodovodů a kanalizací Tišnovsko

Akce:

ČOV TIŠNOV, BŘEZINA - INTENZIFIKACE A ROZŠÍŘENÍ

Příloha: Odvodnění kalu s homogenizační nádrží - schéma stropu

Formát:	2 A4
Datum:	05/2022
Stupeň:	DPS
Soubor:	–
Měřítko:	1:50
Číslo zakázky: 1256	Č.přílohy: D.1.4.7-4